SK WO8906-B | WO8906-W
GU10 bodové osvetlenie Eira

Ďakujeme, že ste si zakúpili naše zariadenie. Pred inštaláciou, použitím alebo opravou zariadenia si pozorne prečítajte tento návod a venujte pozornosť bezpečnostným varovaniam a pokynom. Tým zabezpečíte nielen ochranu osôb, ale aj dlhodobú životnosť zariadenia. Dodáva sa bez svetelného zdroja.

INŠTALÁCIA

1. Vypnite prívod elektrickej energie.
2. Do predvŕtaných otvorov vložte hmoždinky.
3. Prevlečte prívodný kábel horným držiakom (základňou) a pripojte ho k svorkovnici. Dbajte na správne zapojenie.
4. Prišrubujte horný držiak (základňu).
5. Telo zariadenia prišraubujte k hornému držiaku.
6. Vložte žiarovku GU10 do závitu a dotiahnite ju. Na žiarovku nasaďte spodný kryt.
7. Prišraubujte spodný kryt k telu zariadenia.
8. Zapnite prívod elektrickej energie.

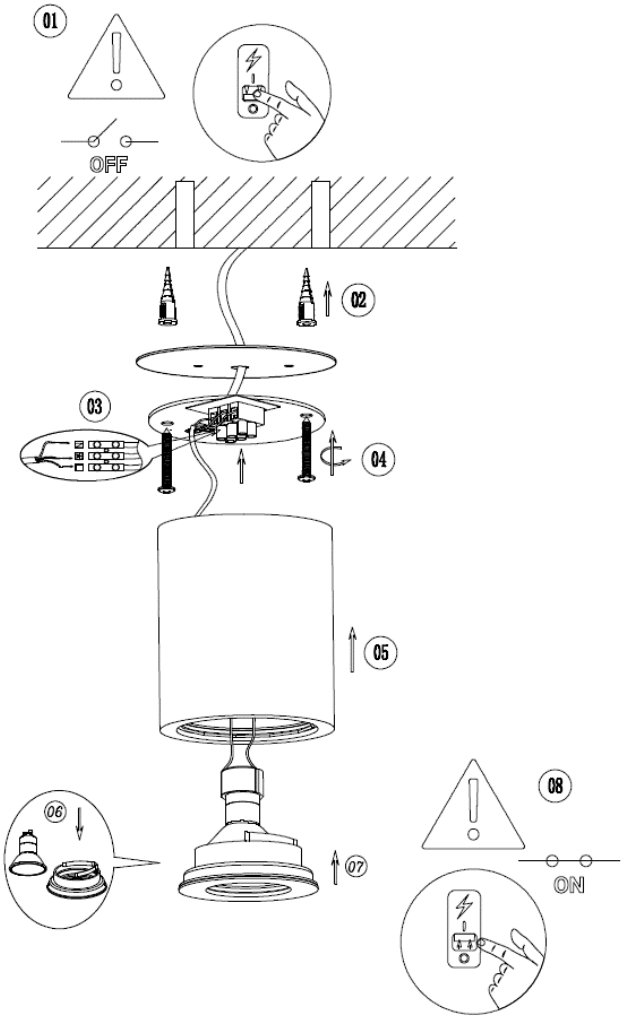

UPOZORNENIE

- Inštaláciu smie vykonávať iba kvalifikovaný elektrikár.
- Napájanie: 220–240 V AC 50/60 Hz.
- Používajte iba v interiéri.
- Zariadenie nerozoberajte ani neopravujte.
- V zariadení sa nenachádzajú žiadne vymeniteľné diely.

Po skončení životnosti zariadenia je potrebné ho zlikvidovať na mieste určenom na tento účel.

Na výrobok je vystavené vyhlásenie o zhode CE v súlade s platnými predpismi.
Na požiadanie u výrobcu: info@solight.cz, prípadne na stiahnutie na www.solight.cz/sk.

Solight Holding, s.r.o., Na Brně 1972, Hradec Králové 500 06, Česká republika.